HEIZEN UND TROCKNEN MIT SONDERBRENNSTOFFEN

STROM UND WÄRME AUS ABFALL

- 400 - 10.000 kW
- Auch als KWK mit vorgeschalteter Dampfturbine
- Bis 4.000 kW als Turnkey-Anlage im mobilen Kesselhaus

SCHMIDMEIER
NaturEnergie
Projektteam für nachhaltigen Prozessdampf

Schmidmeier NaturEnergie GmbH,
Zum Weinberg 3a,
93197 Zeitlarn/Ödenthal

Telefon: +49 (0)941 696 69-0
Telefax: +49 (0)941 696 69-60
E-Mail: projektteam@schmidmeier.com

www.schmidmeier.com

Projektbeispiel:

GÄRSUBSTRATTROCKNUNG

BRENNSTOFF: SIEBÜBERLÄUFE UND GETREIDESPELZEN

Mit der doppelt wassergekühlten Feuerung, hier 1.250 kW Warmwasser-leistung, sind schwierigste Brennstoffe einsetzbar.

Ansicht A

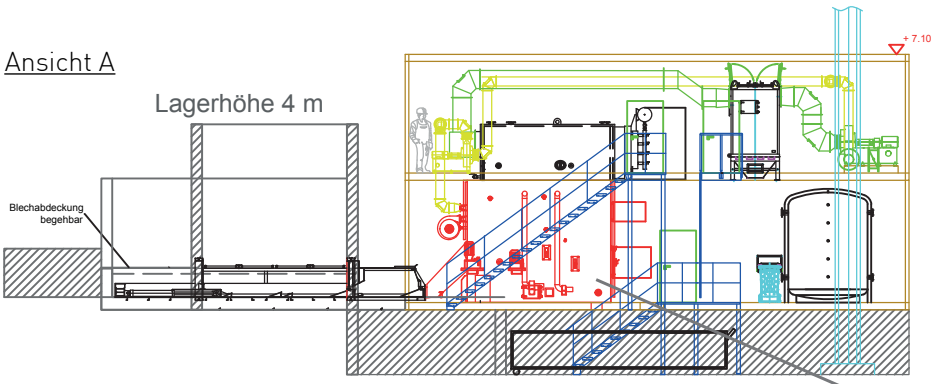

Lieferung als Turn-Key-Anlagen ohne Schnittstellen

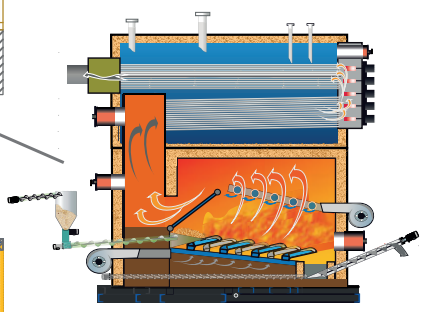

Wassergekühlte Feuerung mit Rostkühlung und Kühlschirm

Grundriss

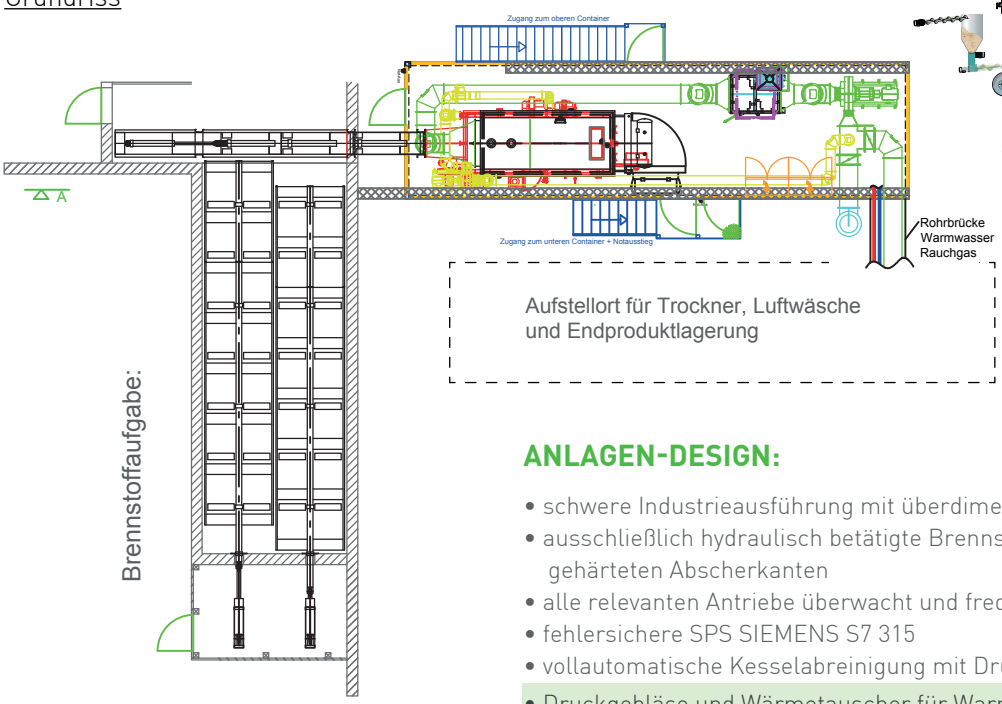

BRENNSTOFFSPEKTRUM:

- Trester, Treber, Obstkerne
- Maisspindeln, Getreideausputz, Spelzen
- Waldhackgut, Landschaftspflegematerial, Siebüberläufe, Altholz A1 bis A3
- Hackgut und Shreddermaterial bis P150 mit Ausreissern bis 100 x 100 x 500 mm
- Wassergehalt bis 55%
- Aschegehalt bis 10%
- Stickstoffgehalt bis 300 mg/kg
- Chlorgehalt bis 100 mg/kg

Auf Wunsch inkl. KWK mittels High-Speed-Laval-Turbine ab 100 $kW_{(el)}$

ANLAGEN-DESIGN:

- schwere Industrieausführung mit überdimensioniertem Feuerraum
- ausschließlich hydraulisch betätigte Brennstoffzuführung mit gehärteten Abscherkanten
- alle relevanten Antriebe überwacht und frequenzumrichtergesteuert
- fehlersichere SPS SIEMENS S7 315
- vollautomatische Kesselabreinigung mit Druckluftkanonen
- Druckgebläse und Wärmetauscher für Warmlufterzeugung bis 100°C
- DieRauchgasbeimengung nach dem Wärmetauscher steigert die Trocknungstemperatur auf 110 – 115°C

FUNKTIONALES GESAMTPAKET INKLUSIVE:

- Abwicklung der Fördermittelbeschaffung
- Abwicklung des Genehmigungsverfahrens nach 4. oder 17. BImSchV.
- Statik, Prüfstatik, Schal- und Bewehrungspläne für Fundamente und Betonbau
- Detailplanung für Brennstofflager, Kesselanlage, KWK, Hydraulik, Wasseraufbereitung und Ascheentsorgung
- Erste Energielieferung 4 Tage nach Eintreffen auf der Baustelle
- Vollwartungsvertrag und Versicherungspaket auf Wunsch